Ficha técnica de producto

Especificaciones

Producto: Parrilla
Nomenclatura: IO64BG
UPC: 757638390231
Color: Negro

Características

- Instalación empotrable
- Gas LP
- Encendido eléctrico integrado
- Perillas io next con iluminación azul
- 2 parrillas de fundición
- 4 zonas de cocción
- Sensor de flama en cada quemador
- Quemador frontal izquierdo (Triple Ring): 10,500 kJ
- Quemador posterior izquierdo (Estándar): 5,000 kJ
- Quemador frontal derecho (Estándar): 5,000 kJ
- Quemador posterior derecho (Jumbo): 8,000 kJ
- 120 V – 60 Hz

Principales beneficios

Nuevo diseño más robusto: estilo innovador de máxima resistencia y mayor durabilidad con elegante cubierta de vidrio negro.
3 ***Professional Ring:*** enciende de manera independiente un anillo de flama, o los tres al mismo tiempo para un calentamiento rápido y uniforme.
Iluminación en perillas: Seguridad para saber cuál quemador está encendido.

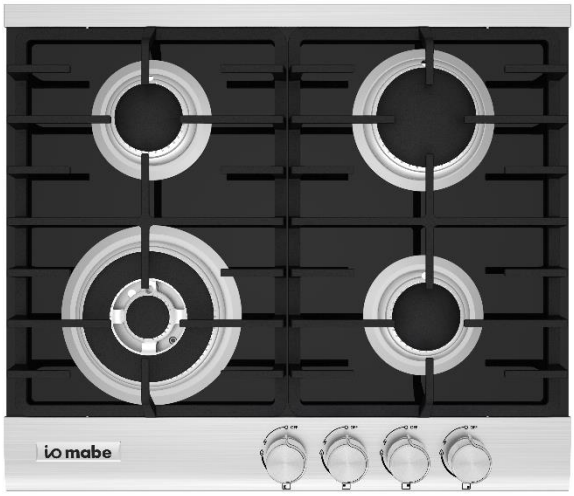

Medidas y pesos sin empaque

Medidas y pesos con empaque

Alto: 13.03 cm	Alto: 24.90 cm
Ancho: 60.00 cm	Ancho: 80.06 cm
Profundo: 51.80 cm	Profundo: 59.46 cm
Peso: 17.50 kg	Peso: 20.50 kg

io mabe
lo tienes todo

Ficha técnica de producto

Especificaciones

Producto: Parrilla
Nomenclatura: IO64BG
UPC: 757638390231
Color: Negro

Dimensiones y espacios mínimos

- El aparato puede instalarse sobre diferentes materiales como tabique, acero, mármol, aglomerados, sintéticos, madera y madera revestida con laminados de plástico, siempre que sean resistentes a una temperatura de 90 °C.
- Debe instalarse un panel hecho de madera u otro material aislante por debajo del aparato, a una distancia de 15 mm por lo menos de la superficie del fondo.

Importante

- Su producto está provisto de un tomacorriente polarizado tipo "Y" con cable a tierra integrado.
- No elimine la terminal de tierra ni use adaptadores.
- Si el cordón de alimentación es dañado, éste debe sustituirse por el fabricante, por su agente de servicio autorizado o por personal calificado con el fin de evitar un peligro.

Modelos IO64TI, IO64RG, IO64BG.

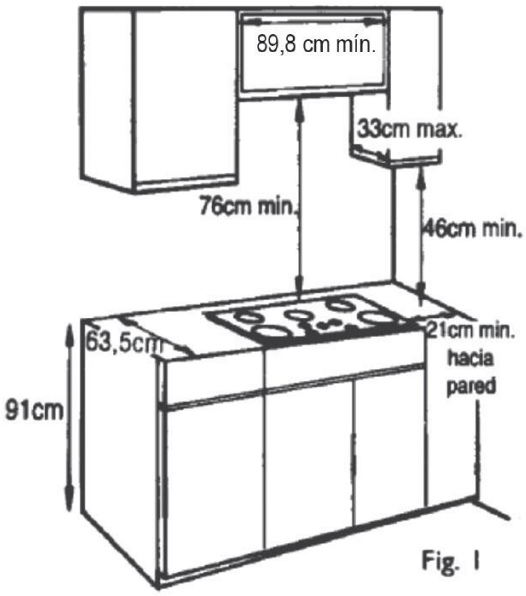

Fig. 1

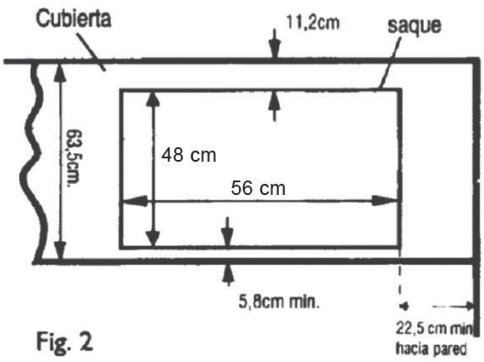

Fig. 2